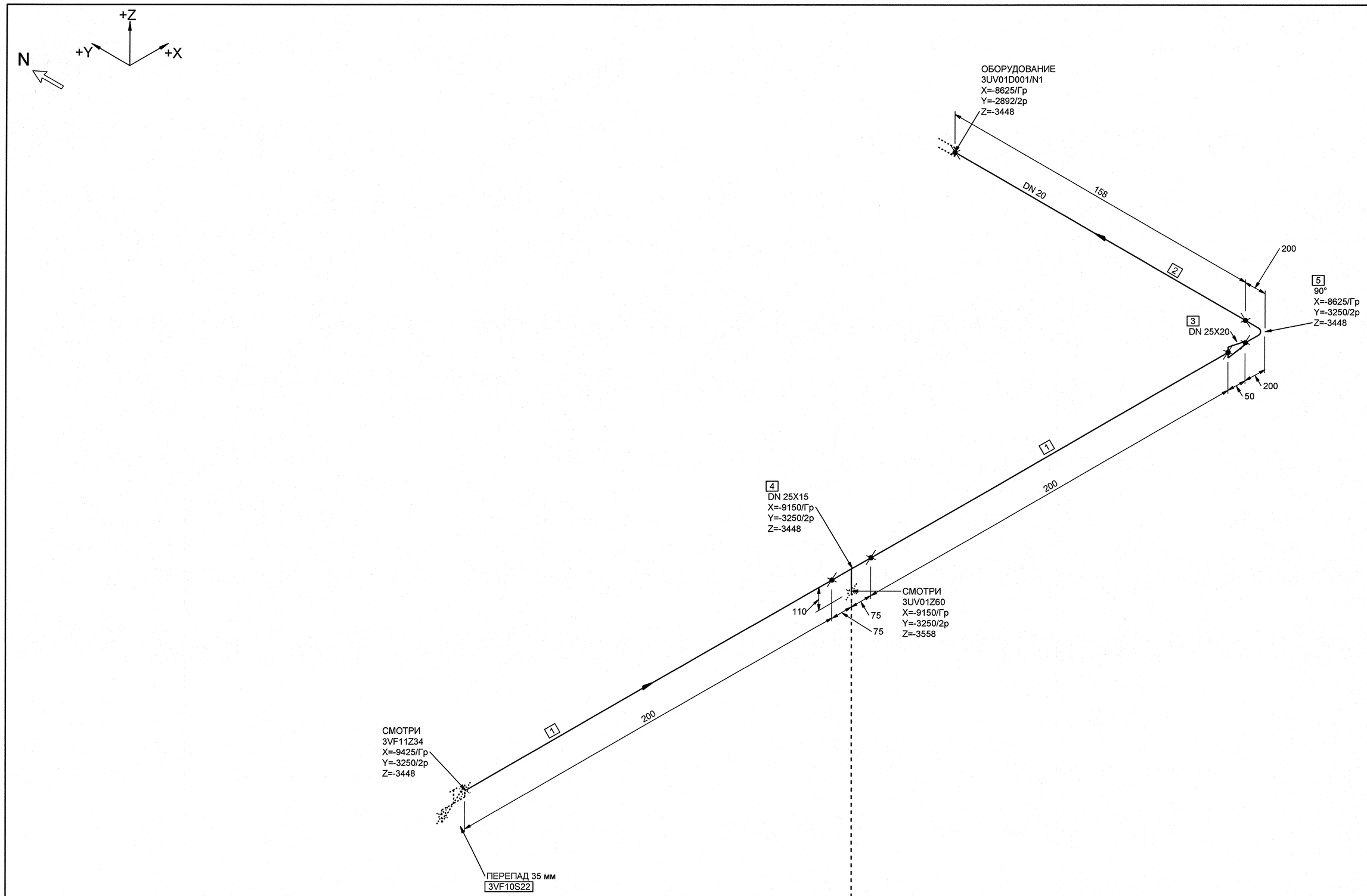

МОНТАЖНЫЕ ЭЛЕМЕНТЫ				
ПОЗ	НАИМЕНОВАНИЕ	КОЛ	МАТЕРИАЛ	МАССА ЕД-ЦЫ, КГ
1	ОСТ 34-42-658-84 ТРУБА 32х2	0.400 М	20ТУ 14-3-190-2004	1.48
2	ОСТ 34-42-658-84 ТРУБА 25х2	0.158 М	20ТУ 14-3-190-2004	1.13
3	06 ОСТ 34-42-664-84 ПЕРЕХОД 25х20-4	1	20-6-Т ГОСТ 1050-88*	0.22
4	05 ОСТ 34-42-674-84 ТРОЙНИК ПЕРЕХОДНЫЙ С 25х15х4-IIIс	1	СБОРНЫЙ	0.41
5	ОСТ 34-42-661-84 ОТВОД С 90° 25х2.0-100х100-357-4	1	20ТУ 14-3-190-2004	0.40

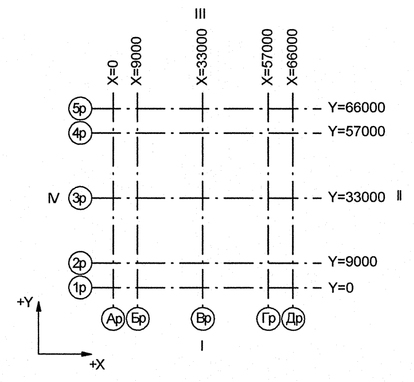

Номер трубопровода - V
Подведомственность - ПНАЭГ 7-008-89
Классификационное обозначение по НП-001-97 - 3НО
Группа по ПНАЭГ 7-008-89 - С
Класс безопасности по НП-001-97 - 3
Категория сейсмостойкости по НП-031-01 - I
Рабочие параметры: Рр= 0.58 МПа, tр=33°С
Параметры гидроиспытания: Рг=0.87 МПа, t не менее 5°С
Среда- Техническая вода группы А

3TG11Z01_01	—	3	DN 100	Z+ 2700 X+ 175 Y- 2775	3TG11W01/N1	S8 3TG11Y01/PT-997	3TG11J01/ ТГ-235
Код блока	Трубопроводы проектируемые	Позиция детали	Условный проход	Координаты элементов в здании	Код оборудования/ Номер патрубка	Позиция опоры Код опоры / код проходки	Код герметичной проходки/ код проходки

Шов заводской; Шов монтажный; Резьбовое соединение; Направление среды; Переход; Штуцер

АРХИВНЫЙ ЭКЗЕМПЛЯР

Изм.	Кол.уч.	Лист	№ док.	Подпись	Дата
Инж.1к.		Куланова			19.07
Пров.вед.инж.		Веренцова			20.07
Пров.нач.гр.		Жук			20.07
Н.контр.		Краснояров			19.07

Инв. № подл. R3.00138.1.0.11
Лист 113

R3.VF10.3072.011.02.00.090

Ростовская АЭС Блок 3

Реакторное отделение
Негерметичная часть
Трубопроводы технической воды
группы "А".Обвязка вентустановок

Стадия	Лист	Листов
Р	1	1

Изометрический чертеж
3VF11Z35

ОАО "НИАЭП" 2011

Формат А1

Инв. N подл. R3.00138.1.0.11 | Подп. и дата | Взам. инв. N | ДОПОЛНИТЕЛЬНЫЕ ПОДПИСИ | ДОПОЛНИТЕЛЬНЫЕ ПОДПИСИ